LEGENDA:

7.3.P1 +20 °C
Φwym: 1035 W

opis pomieszczenia:
nr pomieszczenia, temp. obl.
zapotrzebowanie na ciepło,

22K/900
[1000 mm]

grzejnik stalowy, płytowy
z podłączeniem bocznym

przewody Z+P

przewody freonowe

C0
03

oznaczenie/ numer pionu

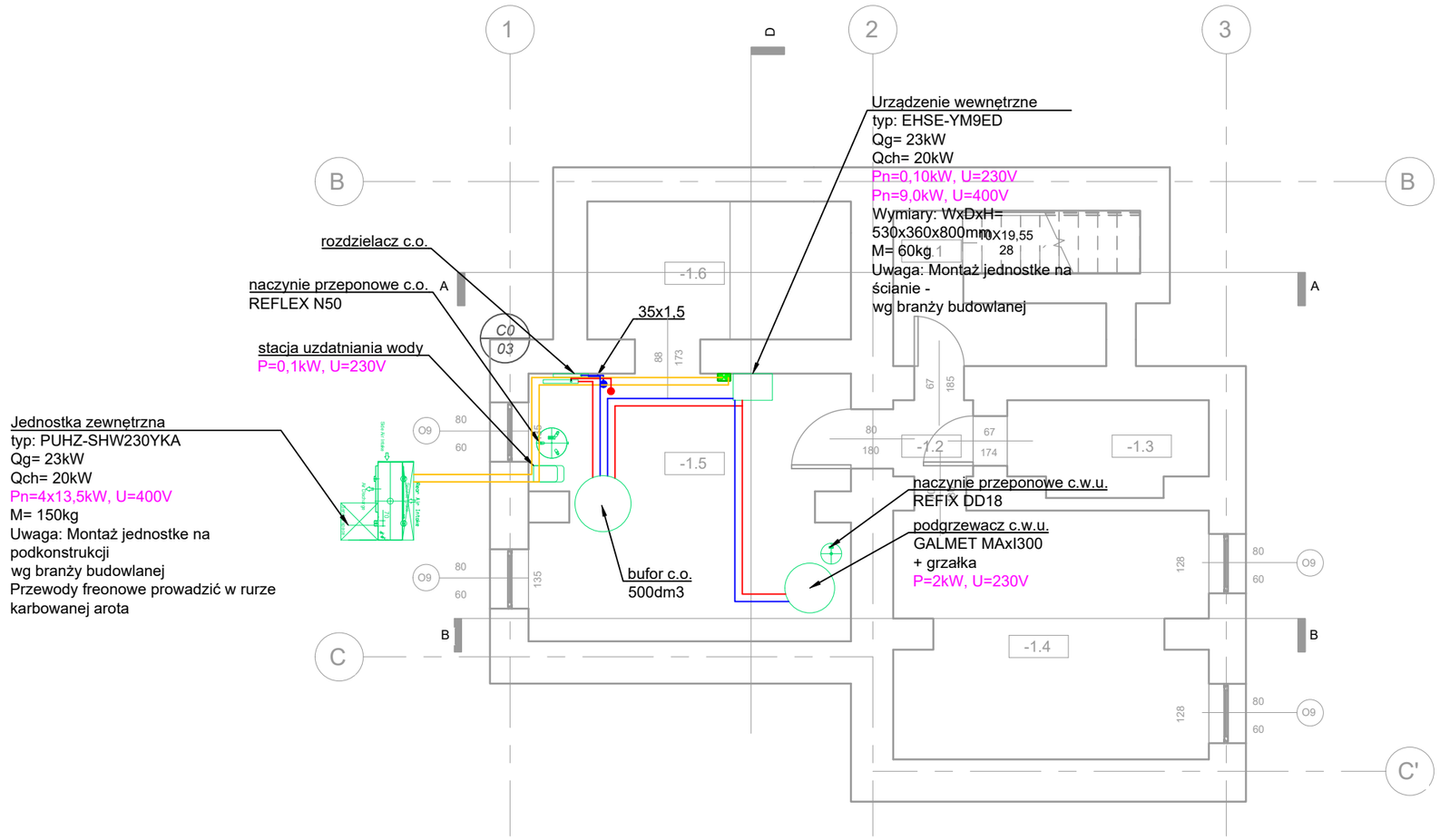

© ABI STUDIO
Wszelkie prawa autorskie zastrze żone-żadna część tego rysunku nie może być reprodukowana, przechowywana w systemach odzyskiwania ani przekazywania w sposób elektroniczny lub mechaniczny w postaci odbitki kserograficznej, nagrania czy w jakiejkolwiek innej formie bez wcześniejszego uzyskania pisemnej zgody właściciela praw autorskich. Dz. Ust. Nr 24 Poz. 83 z dn. 4.02.1994 r.

ABI STUDIO
ARCHITEKTURA BUDOWNICTWO INNOWACJE
WWW.ABISTUDIO.PL BIURO@ABISTUDIO.PL
TEL: +48 502 872 861
34-300 ŻYWIEC UL. WSPÓLNA 21

PROJEKT:	Program funkcjonalno-użytkowy na podstawie audytów dotyczący termomodernizacji przedszkola przy ulicy Szkolnej 5 w miejscowości Bogunice, gminie Lyski.		
INWESTOR:	Urząd Gminy w Lyskach, ul. Dworcowa 1a, 44-295 Lyski		
RYSUNEK:	RZUT PIWNICY - INSTALACJA C.O	NR PROJ.:	2335
		DATA:	GRUDZIEŃ 2023
		STADIUM:	PFU
PROJEKTOWAŁ:	mgr inż. Dariusz Sowa	SKALA:	
OPRACOWAŁA:	mgr inż. Piotr Wyraz	BRAN ŻA:	INST.
OPRACOWAŁA:		NR RYS.:	S.01

A3

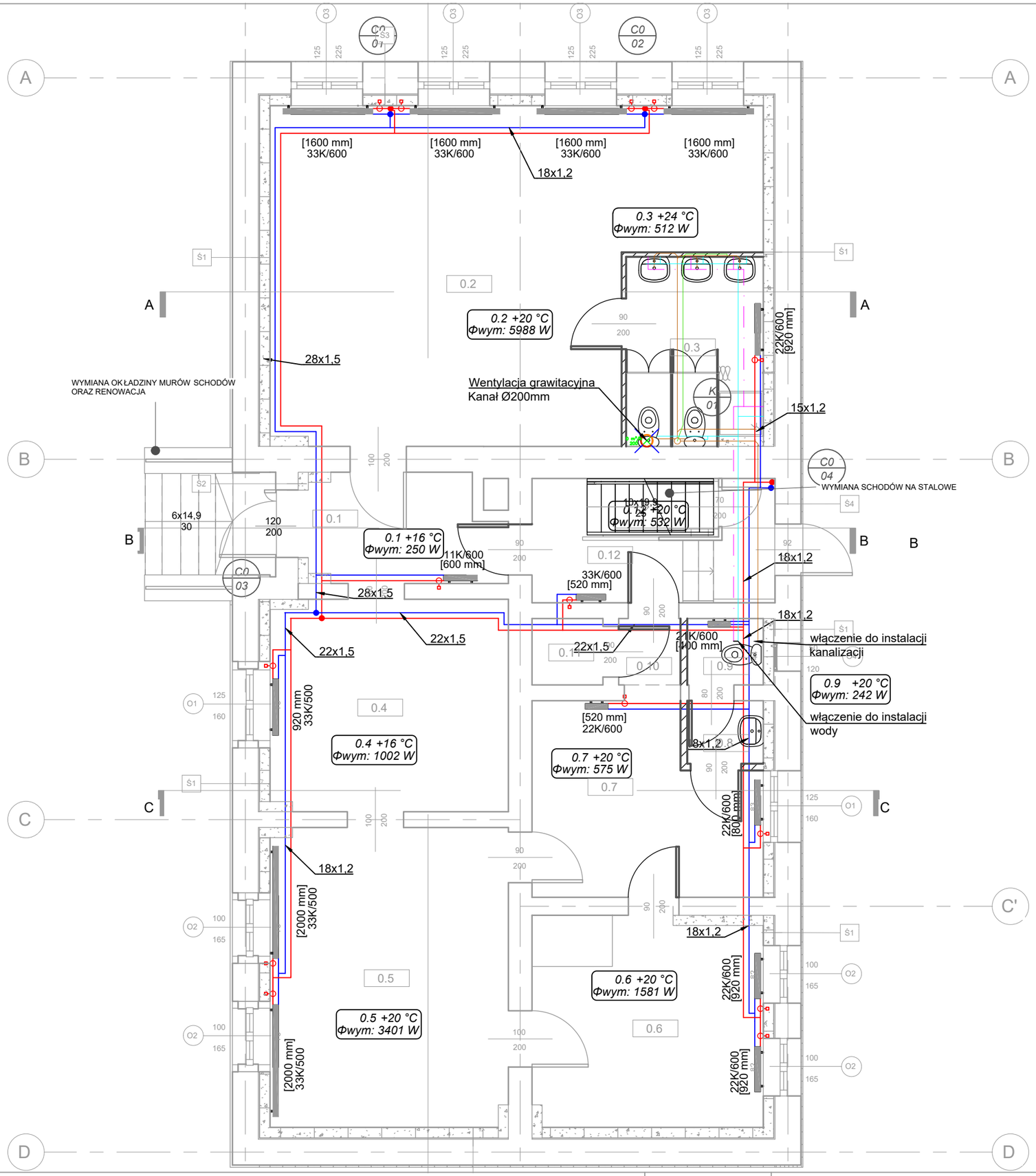

LEGENDA:

7.3.P1 +20 °C Φwym: 1035 W	opis pomieszczenia: nr pomieszczenia, temp. obl. zapotrzebowanie na ciepło,
22K/900 [1000 mm]	grzejnik stalowy, płytowy z podłączeniem bocznym
	przewody Z+P
	instalacja zimnej wody
	instalacja ciepłej wody
	instalacja kanalizacji sanitarnej
	instalacja wentylacji podejścia kan.
C0 03 K 03	oznaczenie/ numer pionu

© ABI STUDIO
Wszelkie prawa autorskie zastrze żone-żadna część tego rysunku nie może być reprodukowana, przechowywana w systemach odzyskiwania ani przekazywania w sposób elektroniczny lub mechaniczny w postaci odbitki kserograficznej, nagrania czy w jakiejkolwiek innej formie bez wcześniejszego uzyskania pisemnej zgody właściciela praw autorskich. Dz. Ust. Nr 24 Poz. 83 z dn. 4.02.1994 r.

ABI STUDIO
ARCHITEKTURA BUDOWNICTWO INNOWACJE
WWW.ABISTUDIO.PL BIURO@ABISTUDIO.PL
TEL.: +48 502 872 861
34-300 ŻYWIEC UL. WSPÓLNA 21

PROJEKT:	Program funkcjonalno-użytkowy na podstawie audytów dotyczący termomodernizacji przedszkola przy ulicy Szkolnej 5 w miejscowości Bogunice, gminie Lyski.		
INWESTOR:	Urząd Gminy w Lyskach, ul. Dworcowa 1a, 44-295 Lyski		
RYSUNEK:	RZUT PARTERU - INSTALACJA C.O	NR PROJ.:	2335
		DATA:	GRUDZIEŃ 2023
		STADIUM:	PFU
PROJEKTOWAŁ:	mgr inż. Dariusz Sowa	SKALA:	
OPRACOWAŁA:	mgr inż. Piotr Wyraz	BRANŻA:	INST.
OPRACOWAŁA:		NR RYS.:	S.02

A3

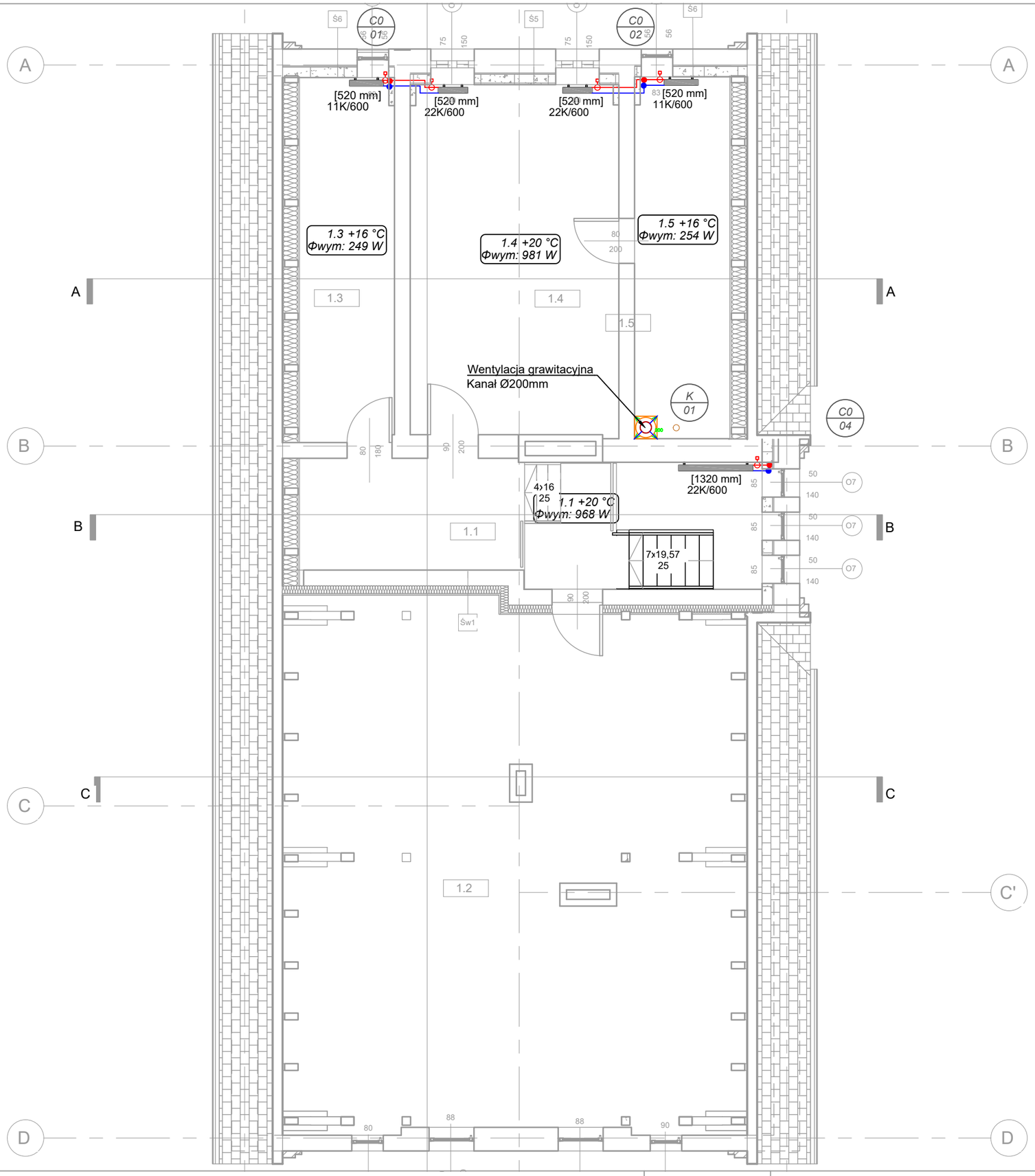

LEGENDA:

7.3.P1 +20 °C Φwym: 1035 W	opis pomieszczenia: nr pomieszczenia, temp. obl. zapotrzebowanie na ciepło,
22K/900 [1000 mm]	grzejnik stalowy, płytowy z podłączeniem bocznym
	przewody Z+P
	przewody freonowe
C0 03	oznaczenie/ numer pionu

© ABI STUDIO
Wszelkie prawa autorskie zastrze żone-żadna część tego rysunku nie może być reprodukowana, przechowywana w systemach odzyskiwania ani przekazywania w sposób elektroniczny lub mechaniczny w postaci odbitki kserograficznej, nagrania czy w jakiejkolwiek innej formie bez wcześniejszego uzyskania pisemnej zgody właściciela praw autorskich. Dz. Ust. Nr 24 Poz. 83 z dn. 4.02.1994 r.

ABI STUDIO
ARCHITEKTURA BUDOWNICTWO INNOWACJE
WWW.ABISTUDIO.PL BIURO@ABISTUDIO.PL
TEL: +48 502 872 861
34-300 ŻYWIEC UL. WSPÓLNA 21

PROJEKT:	Program funkcjonalno-użytkowy na podstawie audytów dotyczący termomodernizacji przedszkola przy ulicy Szkolnej 5 w miejscowości Bogunice, gminie Lyski.				
INWESTOR:	Urząd Gminy w Lyskach, ul. Dworcowa 1a, 44-295 Lyski				
RYSUNEK:	RZUT PODDASZA - INSTALACJA C.O			NR PROJ.:	2335
				DATA:	GRUDZIEŃ 2023
				STADIUM:	PFU
PROJEKTOWAŁ:	mgr inż. Dariusz Sowa			SKALA:	
OPRACOWAŁA:	mgr inż. Piotr Wyraz			BRAN ŻA:	INST.
OPRACOWAŁA:				NR RYS.:	S.03

A3

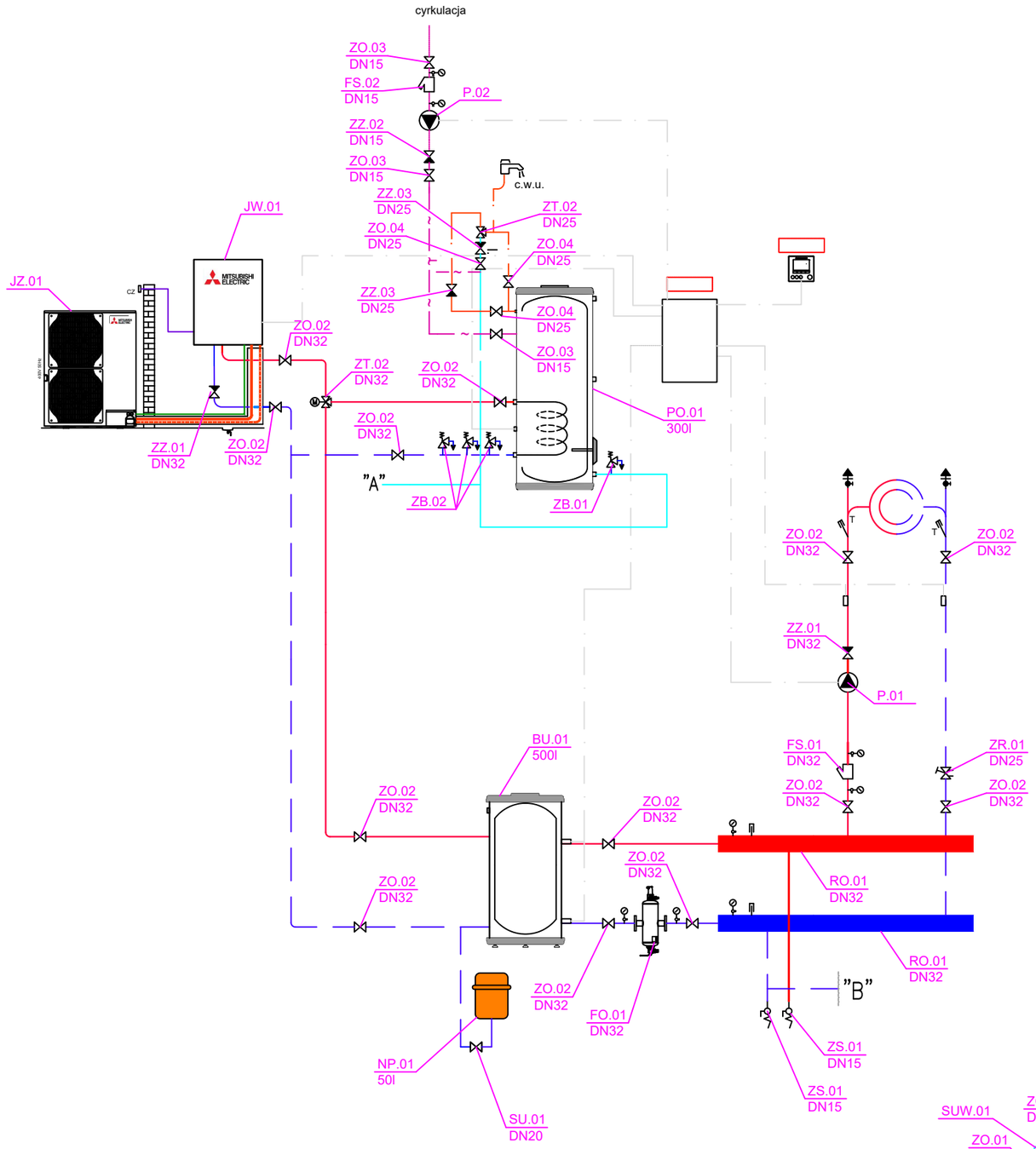

LEGENDA:

- obieg cieplowniczy (pompy ciepla)–zasilanie
- obieg cieplowniczy (pompy ciepla)–powrót
- kable sterownicze z automatyki kotła
- woda zimna
- c.w.u
- cyrkulacja

- pompa
- zawór kulowy gwintowany
- zawór zwrotny gwintowany
- zawór spustowy
- filtr
- zawór równoważący
- filtr
- manometr
- termometr
- wodomierz
- zawór bezpieczeństwa

LEGENDA:

–jednostki wewnętrzne fabrycznie wyposażone w zawór bezpieczeństwa oraz naczynie przeponowe, zabezpieczające urządzenie
–przy zmianie materiałów rur należy zachować proj. średnicę wewnętrzną
–przed podłączeniem pomp ciepła należy przepłukać instalację

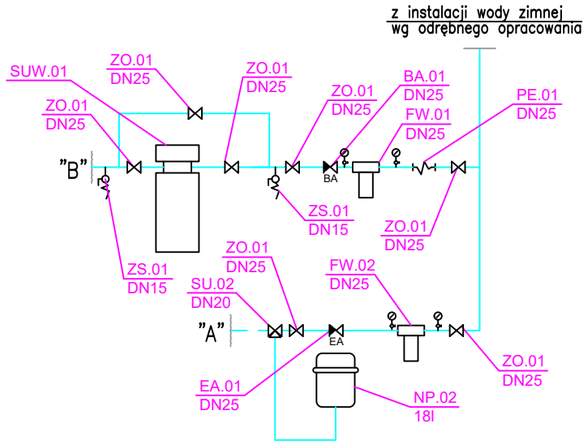

© ABI STUDIO
Wszelkie prawa autorskie zastrze żone-żadna część tego rysunku nie może być reprodukowana, przechowywana w systemach odzyskiwania ani przekazywania w sposób elektroniczny lub mechaniczny w postaci odbitki kserograficznej, nagrania czy w jakiejkolwiek innej formie bez wczesniejszego uzyskania pisemnej zgody wlaściciela praw autorskich. Dz. Ust. Nr 24 Poz. 83 z dn. 4.02.1994 r.

ABI STUDIO
ARCHITEKTURA BUDOWNICTWO INNOWACJE
WWW.ABISTUDIO.PL BIURO@ABISTUDIO.PL
TEL: +48 502 872 861
34-300 ŻYWIEC UL. WSPÓLNA 21

PROJEKT:	Program funkcjonalno-użytkowy na podstawie audytów dotyczący termomodernizacji przedszkola przy ulicy Szkolnej 5 w miejscowości Bogunice, gminie Lyski.		
INWESTOR:	Urząd Gminy w Lyskach, ul. Dworcowa 1a, 44-295 Lyski		
RYSUNEK:	SCHEMAT ŹRÓDŁA CIEPŁA - INSTALACJA C.O	NR PROJ.:	2335
		DATA:	GRUDZIEŃ 2023
		STADIUM:	PFU
PROJEKTOWAŁ:	mgr inż. Dariusz Sowa	SKALA:	
OPRACOWAŁA:	mgr inż. Piotr Wyraz	BRAN ŻA:	INST.
OPRACOWAŁA:		NR RYS.:	S.04

A3